JB-NH2

Raychem

Anschlusskasten für modulare Systeme

PRODUKTÜBERSICHT

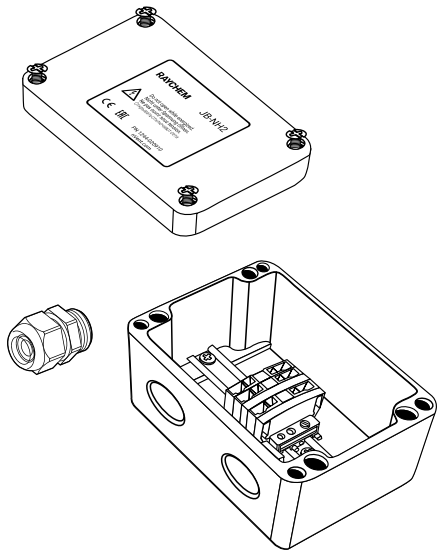

Der Raychem JB-NH2 ist ein Anschlusskasten mit Kabelverschraubungen (M25) für Nicht-Ex-Bereiche.

Er dient als Anschlusskasten, Verbinder oder Endabschluss für selbstreglende Raychem Parallel-Heizbänder im industriellen Einsatz.

Durch die beiden Eingänge kann ein Heizband und eine Zuleitung oder zwei Heizbänder in den Kasten eingeführt und an den Reihenklemmen angeschlossen werden. Eine Kabelverschraubung (M25) wird mitgeliefert.

Der Anschlusskasten kann mit Hilfe der vier Bohrungen in der Rückwand an einer Wand montiert werden. Für die Montage an der Rohrleitung wird die Verwendung eines Raychem Befestigungswinkels empfohlen.

PRODUKTSPEZIFIKATIONEN

Abmessungen (in mm)

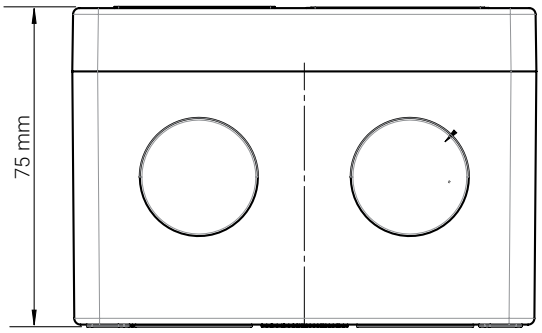

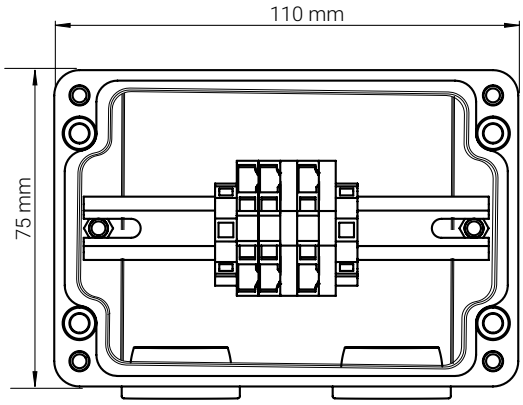

Gehäuse

Bereichsklassifizierung	Nicht-Ex-Bereiche (Innen- und Außenbereiche)
Schutzart	IP66
Bohrungen	2 x M25
Einsatztemperatur	–40 °C bis +90 °C
Sockel	Grau, Glasfaserverstärkter Kunststoff (GFK)
Deckel	Grau, Glasfaserverstärkter Kunststoff (GFK)

chemelex

Anschlussklemmen

MSB 2.5	Federklemmen, auf DIN-Schiene montiert
Nennspannung	800 V AC
Max. Leiterquerschnitt	Mehrdrähtig: 2,5 mm^2
	Eindrähtig: 4 mm^2
Max. Dauerbetriebsstrom	Nennleistung 24 A – Maximal 30 A bei einem Leiterquerschnitt von 4 mm^2
Anzahl der Klemmen	2 Phasen und 1 PE

ZULASSUNGEN

Für den Einsatz in normalen (nicht Ex-gefährdeten) Bereichen

Produktzertifizierung

Weitere Einzelheiten zu Produktzertifizierungen, Zulassungen und Bedingungen für den sicheren Gebrauch finden Sie in der Installationsanleitung unter www.chemelex.com.

BESTELLINFORMATIONEN

Bestellbezeichnung	JB-NH2
Bestellnummer & Gewicht	1244-020910 (0.34 kg)

Zubehör

Bestellnummer	Bestellbezeichnung	Beschreibung
192932-000	SB-100	Befestigungswinkel, mit Hohlprofil für Kabel, Edelstahl, vertikal
990944-000	SB-101	Befestigungswinkel, zweibeinig, Edelstahl, horizontal
707366-000	SB-110	Befestigungswinkel, einbeinig, Edelstahl, vertikal
579796-000	SB-111	Befestigungswinkel, Edelstahl, vertikal

Deutschland
Tel 0800 181 82 05
SalesDE@chemelex.com

Österreich
Tel 0800 29 74 10
SalesAT@chemelex.com

Schweiz
Tel +41 (41) 766 30 80
Fax +41 (41) 766 30 81
infoCH@chemelex.com

chemelex
excellence is everything

Raychem Tracer Pyrotenax Nuheat

©2025 Chemelex. Alle Marken und Logos von Chemelex sind Eigentum von oder lizenziert durch Chemelex Europe GmbH oder seine Tochtergesellschaften. Alle übrigen Marken sind Eigentum ihrer jeweiligen Inhaber. Chemelex behält sich das Recht vor, ohne Vorankündigung Änderungen vorzunehmen.