C25-100

Raychem

Не требующий горячего монтажа подсоединительный набор

ОБЗОР ПРОДУКТОВ

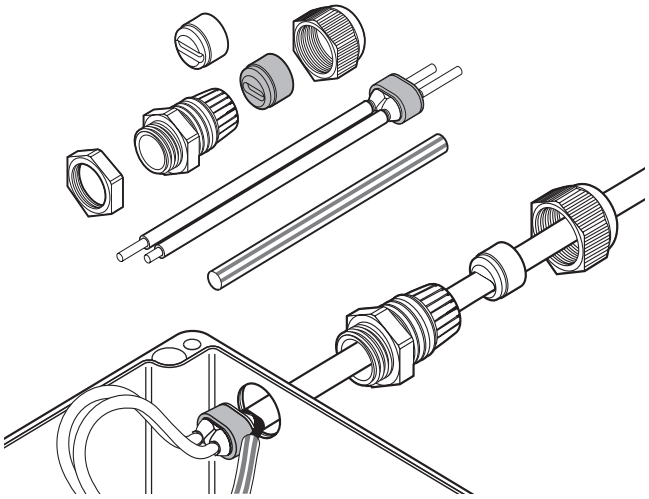

Подсоединительные наборы Raychem C25-100 предназначены для подсоединения греющих кабелей BTV, QTVR, XTV, KTV или VPL к соединительной коробке с обеспечением электрической изоляции медных жил и саморегулируемого греющего элемента греющего кабеля. Они сертифицированы для применения во взрывоопасных зонах.

Конструкция защитной манжеты токоведущих жил не требует применения фена горячего воздуха или горелки для ее монтажа (не требуется разрешение на производство огневых работ). Неотверждаемый герметик в защитной манжете обеспечивает простоту монтажа и упрощает обслуживание.

Две уплотнительные втулки в составе комплекта обеспечивают оптимальное уплотнение сальника для различных типов греющих кабелей. Для безрезьбовых вводов в комплекте поставляется контрагайка.

Назначение

Подсоединительный набор для греющих кабелей BTV, QTVR, XTVR, KTV и VPL

Комплектация

1 сальник, 2 уплотнительные втулки, 1 контргайка, 1 изолирующая манжета для жил, 1 жёлто-зелёная изоляционная трубка для оплетки, 1 инструкция по монтажу (на нескольких языках)

ХАРАКТЕРИСТИКИ ПРОДУКТОВ

Тип	Холодного монтажа
Резьба	M25 x 1.5
Мин. температура окруж. среды	–55°C
Макс. допустимая темп.(для сальника)	110°C

СЕРТИФИКАЦИЯ

Для использования в нормальной и взрывоопасной зонах Зона 1 и Зона 2 (газ), Зона 21 и Зона 22 (пыль)

Температурный класс
Температурный класс определяется всей системой.

Сертификация продукта

Более подробная информация о сертификации продукта, разрешениях и условиях безопасной эксплуатации приведена в руководстве по установке на сайте www.chemelex.com.

ИНФОРМАЦИЯ ДЛЯ ЗАКАЗА

Обозначение изделия	C25-100
Номер по каталогу (вес)	263012-000 (0.07 кг)

Казахстан

Тел +7 7112 31 67 03170
SalesKZ@chemelex.com

chemelex
excellence is everything

Raychem Tracer Pyrotenax Nuheat

©2025 Chemelex. Все знаки и логотипы Chemelex принадлежат компании Chemelex Europe GmbH/ее аффилированным лицам или лицензированы ими. Все другие товарные знаки являются собственностью соответствующих владельцев. Компания Chemelex оставляет за собой право изменять технические характеристики без предварительного уведомления.