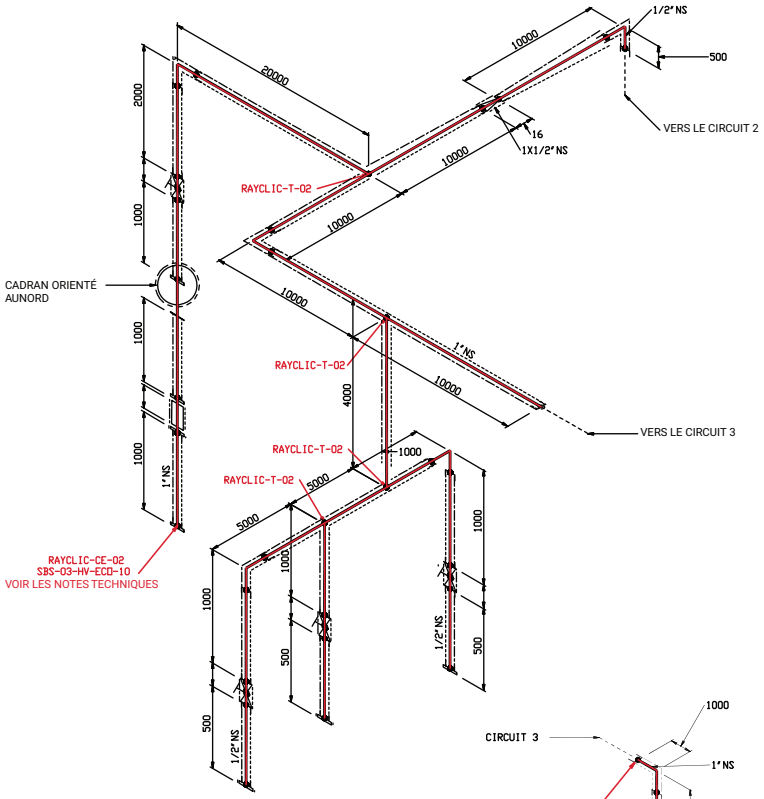

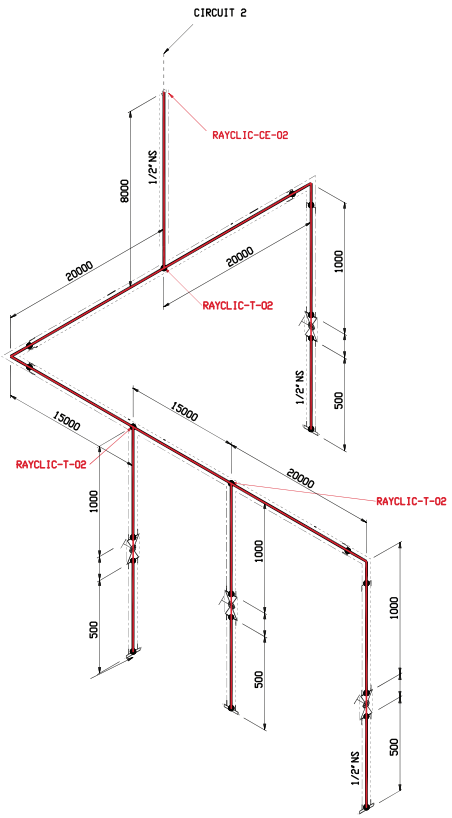

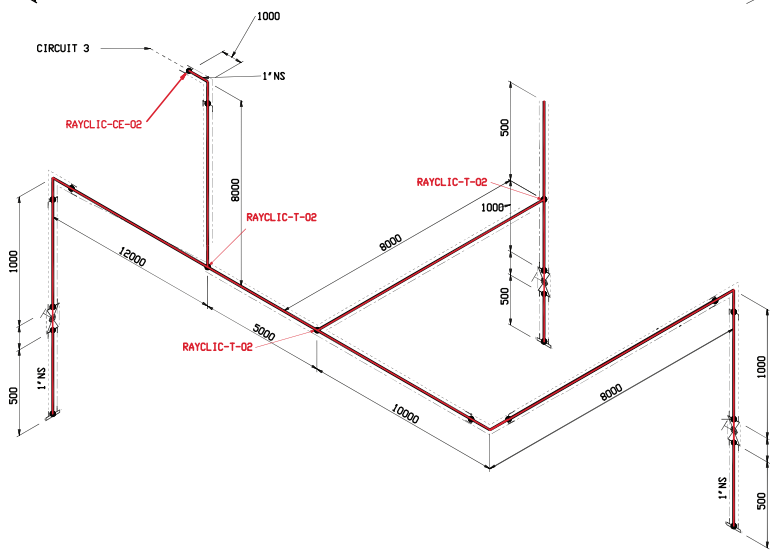

NOTES TECHNIQUES

Le système de maintien en eau chaude sanitaire s'effectue uniquement sur le réseau de distribution aller. Aucun réseau de retour n'est à prévoir. Les canalisations d'eau chaude sanitaire doivent être équipées d'un système de rubans chauffants autorégulants éco-énergétiques afin de compenser les déperditions et de maintenir l'eau des canalisations à une température comprise entre 50 et 65 °C, comme fabriqué par Chemelex et connus sous le nom de HWAT de Raychem.

La terminaison des rubans chauffants autorégulants doit être réalisée au moyen de connecteurs dénudants et de terminaisons en gel, comme fabriqués par Chemelex et connus sous le nom de RayClic de Raychem.

La régulation des circuits HWAT doit être assurée au moyen d'un modulateur de puissance éco-énergétique permettant le maintien ajustable de la température entre 50 et 65 °C comme le HWAT-ECO de Raychem, fabriqué par Chemelex.

Les circuits HWAT doivent être régulés et surveillés au moyen d'une armoire électrique à circuits multiples comprenant une protection électrique intégrée, comme fabriquée par Chemelex et connue sous le nom SBS-xx-HV-EC0-10 de Raychem. Les rubans autorégulants doivent être installés de façon linéaire tout en prenant en compte la longueur maximale par circuit. Ils doivent être testés et mis en service en respectant scrupuleusement les instructions du fabricant. Confier de préférence ces tâches à un installateur agréé par le fournisseur.

Le système doit être installé aussi près que possible des points de puisage, conformément aux réglementations en vigueur relatives à l'eau chaude sanitaire.

Le choix du type de calorifuge et de son épaisseur doit être strictement en accord avec le guide d'étude technique HWAT.

MATÉRIAUX

QTÉ	N° PIÈCE	ARTICLE
271M	498639-000	HWAT-M
1PC	035958-000	SBS-03-HV-ECO-10
10PC	441524-000	RAYCLIC-T-02
14PC	C77220-000	GT-66
91PC	938947-000	LAB-I-01
3PC	235422-000	RAYCLIC-CE-02

Chemelex

France
Tél 0800 90 60 45
SalesFR@chemelex.com

België / Belgique
Tel +32 16 21 35 02
Fax +32 16 21 36 04
SalesBelux@chemelex.com

Schweiz / Suisse
Tel +41 (41) 766 30 80
Fax +41 (41) 766 30 81
infoCH@chemelex.com

Raychem

CONFIDENTIEL
CE SCHÉMA ET SON CONTENU SONT LA PROPRIÉTÉ DE CHEMELEX ET CONSTITUENT DES INFORMATIONS À CARACTÈRE CONFIDENTIEL QUI DOIVENT ÊTRE TENUES DANS LA PLUS STRICTE CONFIDENTIALITÉ PAR TOUTE PERSONNE À QUI ELLES SERONT COMMUNIQUÉES. IL EST FORMELLEMENT INTERDIT DE DIVULGUER, DE PUBLIER, DE DUPLIQUER OU D'UTILISER CES INFORMATIONS DANS QUELQUE BUT NON EXPRESSÉMENT AUTORISÉ PAR ÉCRIT AU PRÉALABLE PAR CHEMELEX. CHEMELEX REJETTE TOUTE RESPONSABILITÉ EN CAS D'UTILISATION NON AUTORISÉE DE CE SCHÉMA ET DE SON CONTENU.

Chemelex

SAUF INDICATION CONTRAIRE, LES DIMENSIONS SONT EXPRIMÉES EN mm ;
X ±0,5
X.X ±0,10
X.XX ±0,05
X.XXX ±0,025
GRADANGABEN ±0,5°

dessin	neil.murch	DATE: 06.04.2010
contrôle		DATE: –
		N/D

TITRE
SYSTÈME DE MAINTIEN EN TEMPÉRATURE DE L'EAU CHAUDE SANITAIRE

RÉVISION 1

TAILLE ORIGINALE A3 | N° DE SCHÉMA | SHEET 1 OF 1
ÉCHELLE NTS | état